ŘEZ A–A

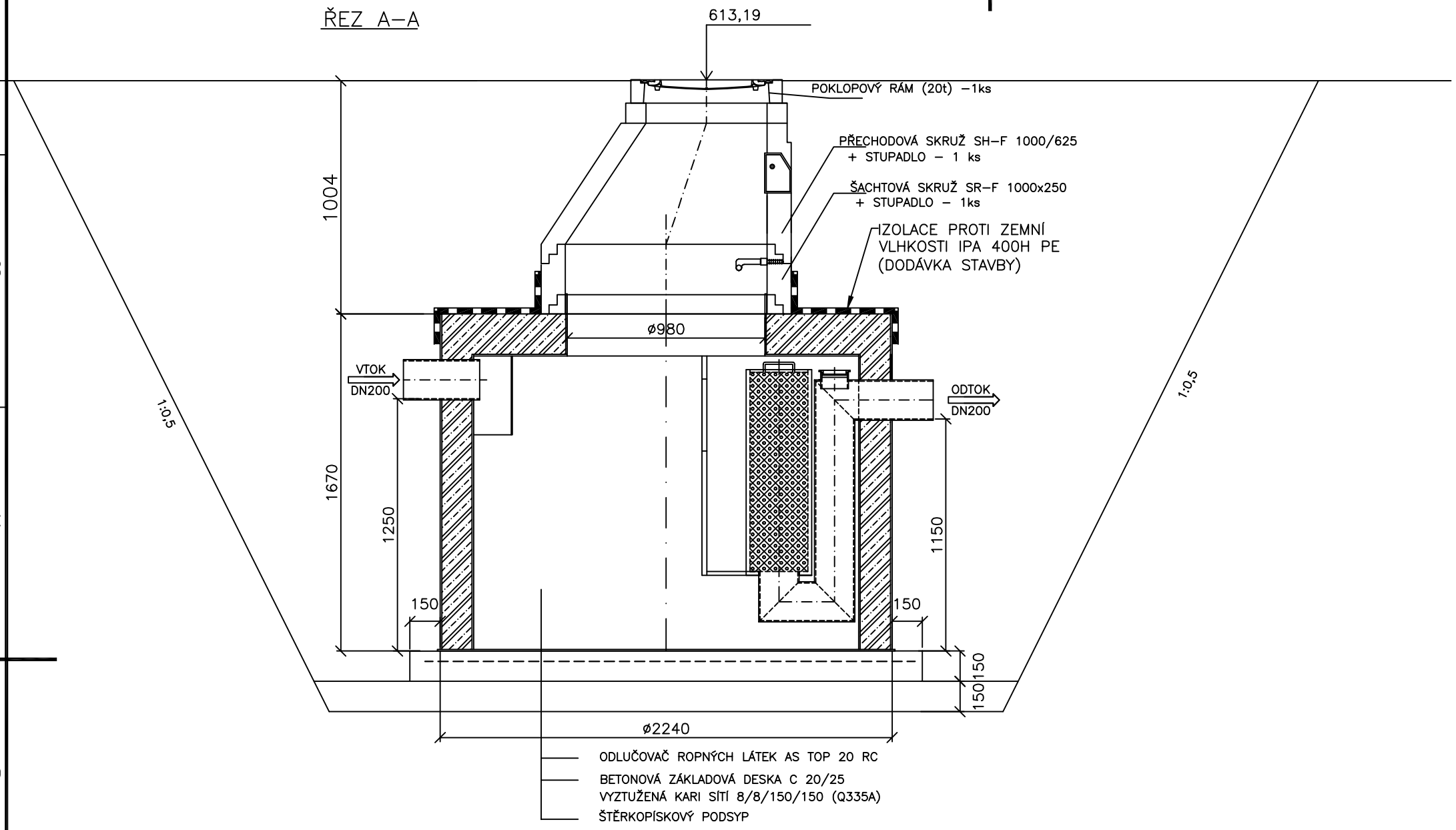

PŮDORYS

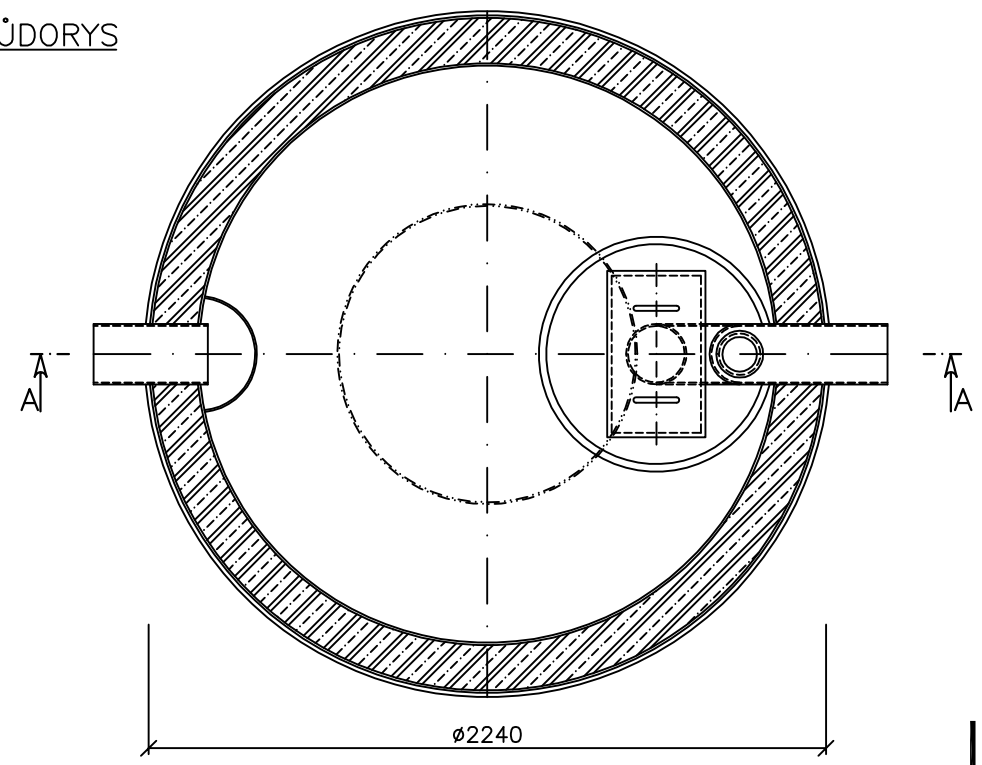

INDEX	ZMĚNA	DATUM	JMÉNO	PODPIS

Vedoucí projektant	ING. KYLIŠ		Vedoucí zakázky	NG. KOŠAN		Měřítko 1:25
Projektant	HROBSKÁ		Technická kontrola	ING. KYLIŠ		

bpo spol. s r.o.
LIDICKÁ 1239
363 17 OSTROV
ČESKÁ REPUBLIKA
Tel.:+420164675111
Fax:+420164612416
projekty@bpo.cz
www.bpo.cz

ZAKÁZKA: PARKOVIŠTĚ ZA KAVÁRNOU - II. ETAPA, ROTAVA

ČÁST: DOKUMENTACE PRO VÝBĚR ZHOTOVITELE
VODOHOSPODÁŘSKÁ ČÁST

OBSAH: ODLUČOVAČ AS-TOP 20 RC
- KANALIZACE

OBJEDNATEL: MĚSTO ROTAVA

STAVEBNÍK:

Počet A4	2
Stupeň projektu	PSP-71
Datum dokončení	02/2017
Pořadové číslo	6
Číslo zakázky	7615-71
Číslo archivní	BPO 3-96080